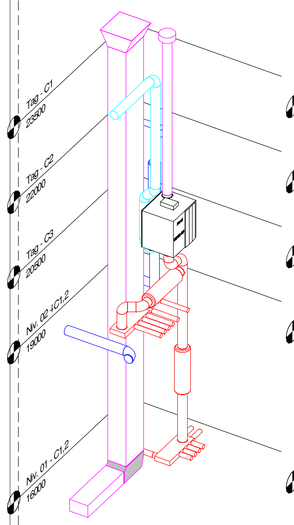

6 C1 - Skakt 2 #1

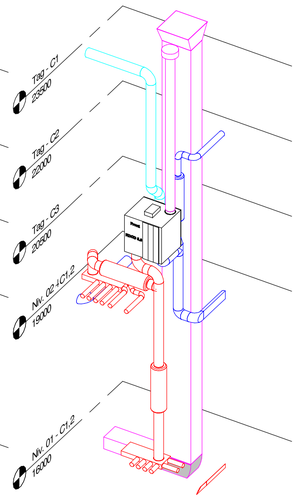

7 C1 - Skakt 2 #2

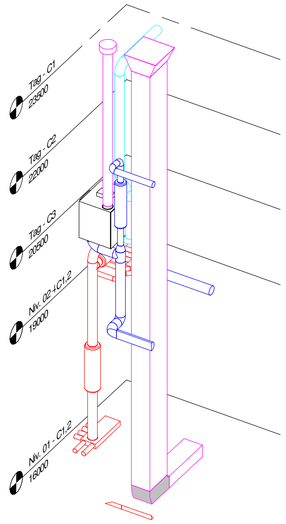

8 C1 - Skakt 2 #3

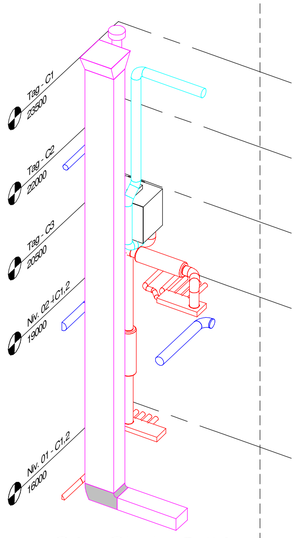

9 C1 - Skakt 2 #4

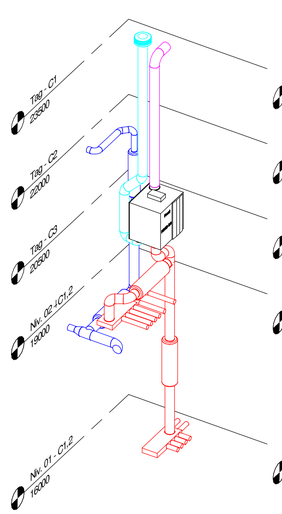

10 C1 - Skakt 3 #1

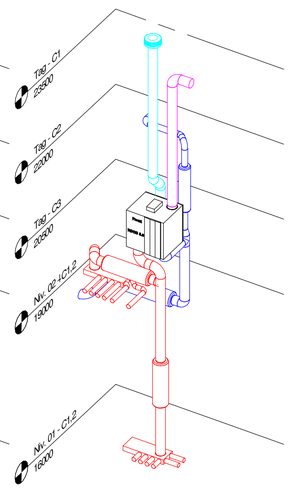

11 C1 - Skakt 3 #2

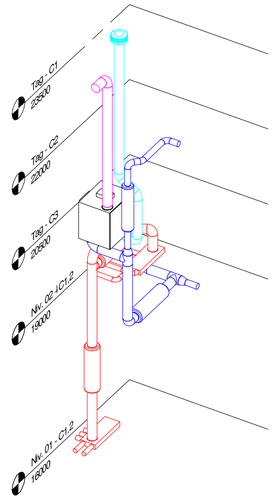

12 C1 - Skakt 3 #3

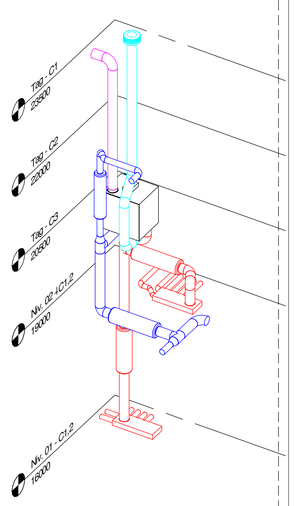

13 C1 - Skakt 3 #4

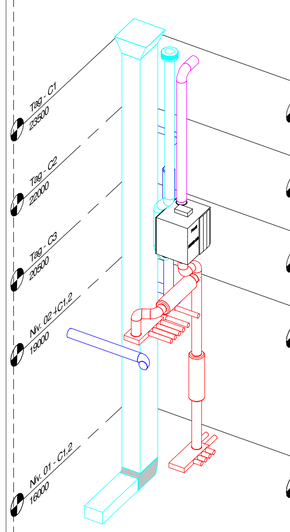

2 C1 - Skakt 1 #1

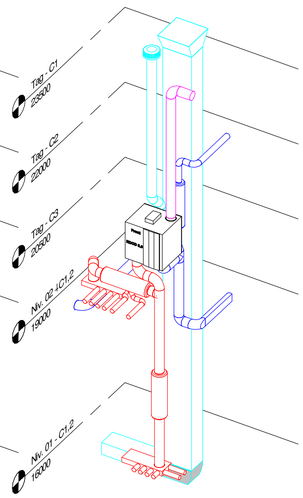

3 C1 - Skakt 1 #2

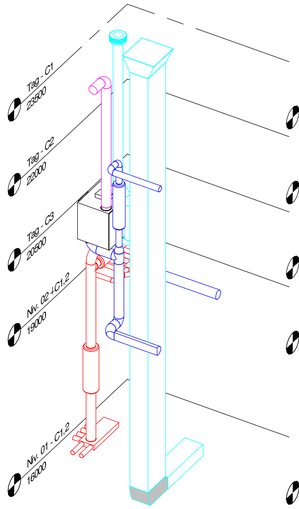

4 C1 - Skakt 1 #3

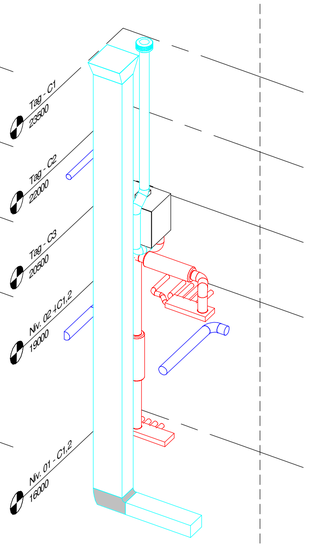

5 C1 - Skakt 1 #4

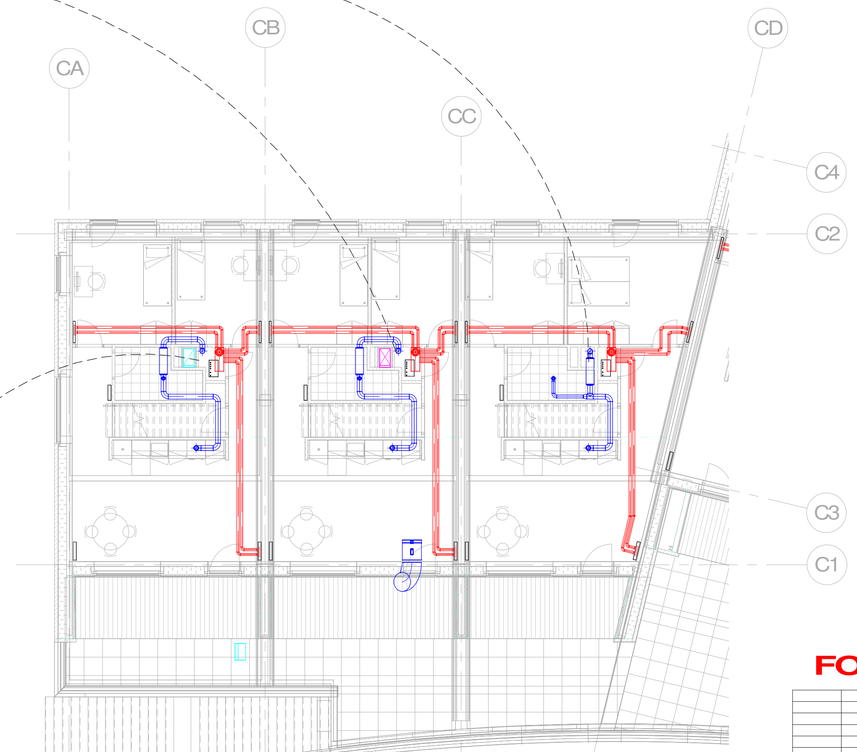

1 Niv. 01 - C1(2) 3D view
1 : 100

T-V-U-1-X-06

FORELØBIGT TRYK

Rev.	Rev. Beskrivelse	Tegner	Rev. Dato

airteam

SAGSNAVN:	Svinget
ADRESSE:	SAGS ADRESSE
SAGS NR:	400788
EMNE:	VENTILATION C1 - 3D views - Skakte
TEGN. NR.	T-V-U-1-X-06
Mål:	1 : 100

DATO: 2021.03.01 REV. DATO: ANSVARLIG: KKH TEGNER. PRA

airteam a/s Gunnar Clausens Vej 34B 8260 Viby J. tlf: 70203588