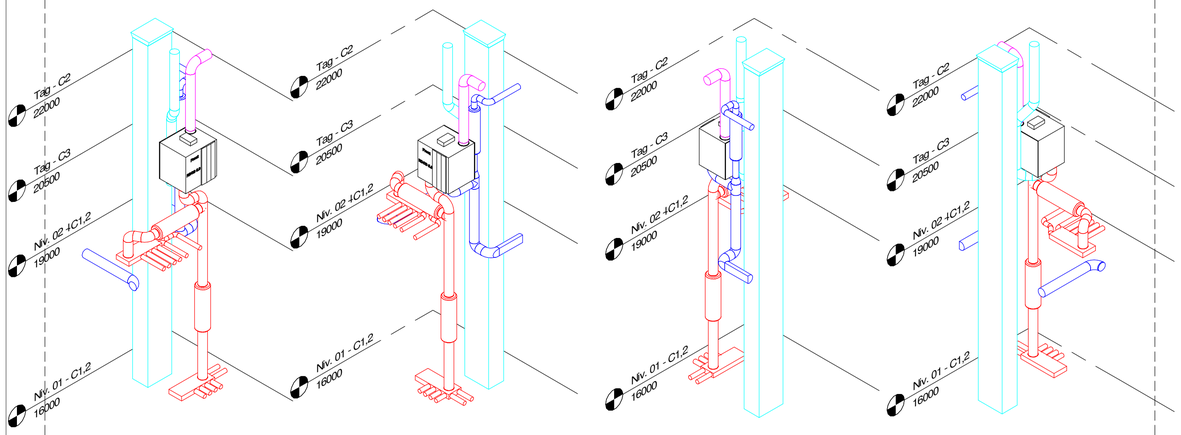

6 C2 - Skakt 2 #1

7 C2 - Skakt 2 #2

8 C2 - Skakt 2 #3

9 C2 - Skakt 2 #4

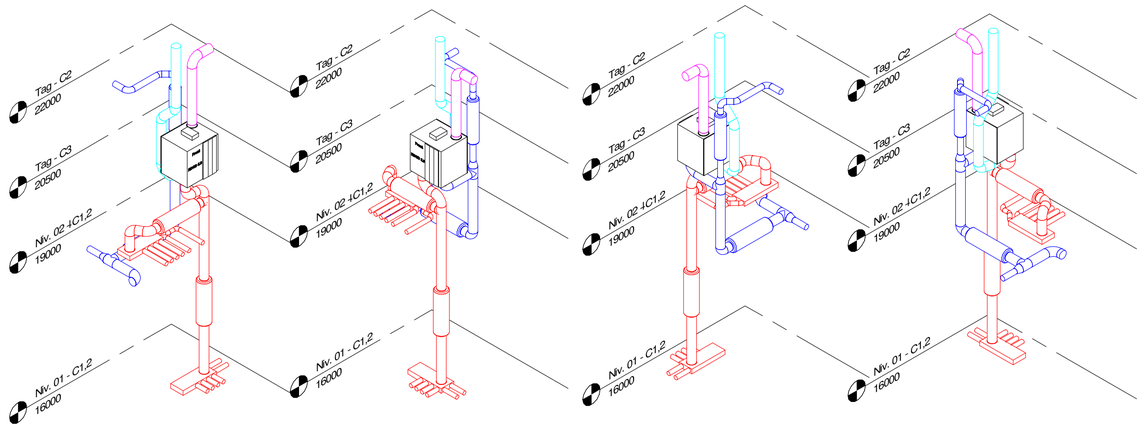

10 C2 - Skakt 3 #1

11 C2 - Skakt 3 #2

12 C2 - Skakt 3 #3

13 C2 - Skakt 3 #4

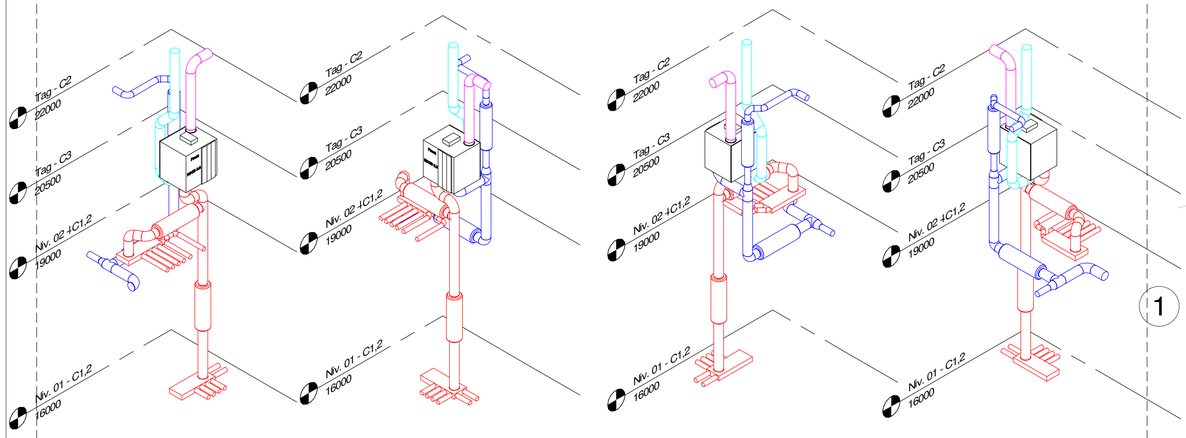

2 C2 - Skakt 1 #1

3 C2 - Skakt 1 #2

4 C2 - Skakt 1 #3

5 C2 - Skakt 1 #4

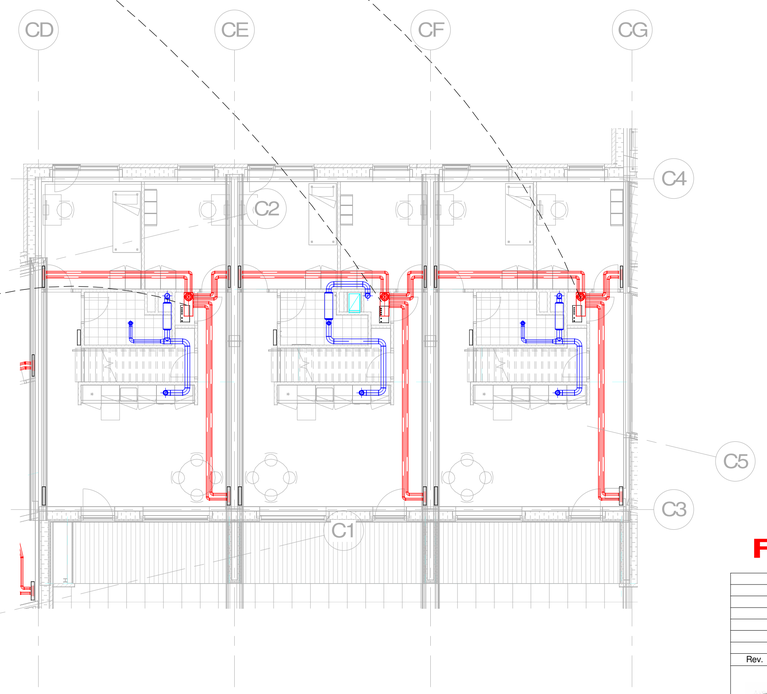

1 Niv. 01 - C2(2) 3D view

1 : 100

T-V-U-1-X-07

T-V-U-1-X-07

FORELØBIGT TRYK

Rev.	Rev. Beskrivelse	Tegner	Rev. Dato

airteam

SAGSNAVN: Svinget

ADRESSE: SAGS ADRESSE

SAGS NR: 400788

EMNE:

VENTILATION
C2 - 3D views - Skakte

TEGN. NR. T-V-U-1-X-07

Mål: 1 : 100

DATO: 2021.03.03 REV. DATO: ANSVARLIG: KKH TEGNER: PRA

airteam a/s Gunnar Clausens Vej 34B 8260 Viby J. tlf: 70203588